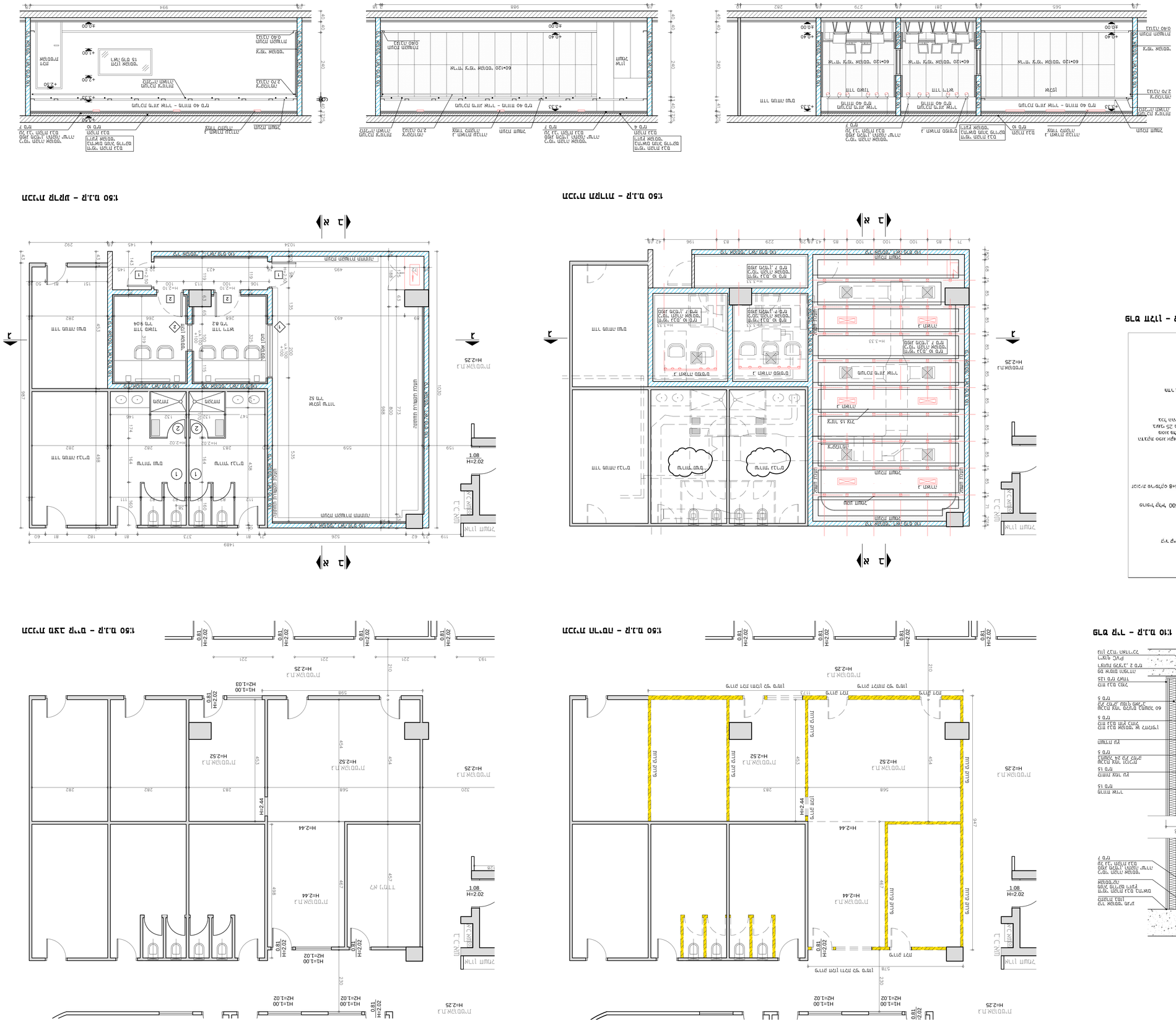
1:50 מ.ל.ר – מבנה מרכזי
1:50 מ.ל.ר – מבנה מרכזי
1:50 מ.ל.ר – מבנה מרכזי
1:50 מ.ל.ר – מבנה מרכזי
1:50 מ.ל.ר – מבנה מרכזי
1:50 מ.ל.ר – מבנה מרכזי
1:50 מ.ל.ר – מבנה מרכזי
1:50 מ.ל.ר – מבנה מרכזי
1:5 מ.ל.ר – פרט מרכזי
1:10 מ.ל.ר – פרט מרכזי

| | | | |
|---|---|---|---|
| מבנה מרכזי | | | |
| | | | |
| | | | |
|

| מספר | AL-1 | AL-2 |
|---|---|---|
| מידות | 100/200 | 100/100 |
| תאור גרפי | 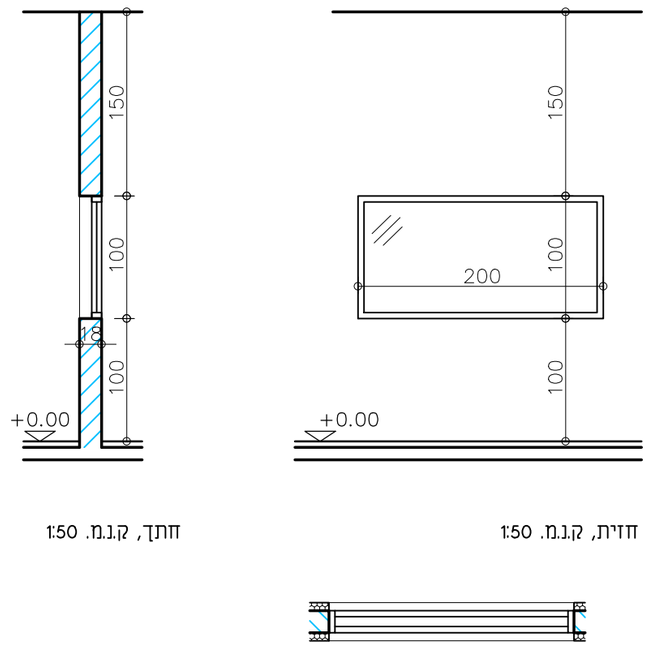 <br>חזית, ק.נ.מ. 1:50<br>חתך, ק.נ.מ. 1:50<br>ראה פרט חלון<br>ק.נ.מ 1:5<br>תכנית, ק.נ.מ. 1:50 | 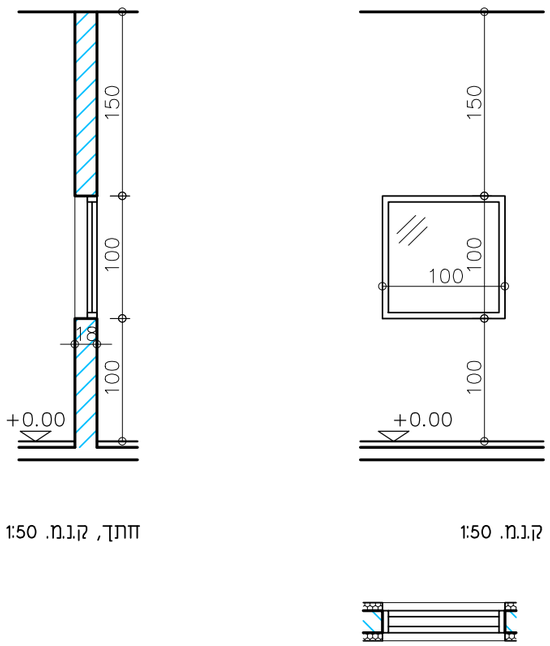 <br>חזית, ק.נ.מ. 1:50<br>חתך, ק.נ.מ. 1:50<br>ראה פרט חלון<br>ק.נ.מ 1:5<br>תכנית, ק.נ.מ. 1:50 |
| תאור | חלון צפייה קבוע בזיגוג כפול (למניעת השתקפות), יחידת אלומיניום פרופיל 4500. במידות וחלוקות כמופיע בשרטוט.<br>יש לאשר עם יועץ אקוסטיקה! | חלון צפייה קבוע בזיגוג כפול (למניעת השתקפות), יחידת אלומיניום פרופיל 4500. במידות וחלוקות כמופיע בשרטוט.<br>יש לאשר עם יועץ אקוסטיקה! |
| מקום | בין אולפן וחדר וידאו | בין חדר וידאו לחדר סאונד |
| גמר | גוון ראל לבחירת האדריכל<br>יש לאשר דוגמא אצל אדריכל | גוון ראל לבחירת האדריכל<br>יש לאשר דוגמא אצל אדריכל |
| פירזול | בהתאמה לדגם הנבחר | בהתאמה לדגם הנבחר |
| זיגוג/תוספות | זכוכית "טריפלקס" בעובי כולל של כ-15 מ"מ, בטווח בידוד אקוסטי משוכלל של כ- 43~47 dB Rw | זכוכית "טריפלקס" בעובי כולל של כ-15 מ"מ, בטווח בידוד אקוסטי משוכלל של כ- 43~47 dB Rw |
| פרטים | | |
| הערות | יש להקפיד על אטם כפול (לכל הפחות) ושמסגרת האלומיניום תותאם לעובי הזכוכית בהתאם לפרט חלון. | יש להקפיד על אטם כפול (לכל הפחות) ושמסגרת האלומיניום תותאם לעובי הזכוכית בהתאם לפרט חלון. |
| כמות – ימין | | |
| כמות – שמאל | | |
| כמות – סה"כ | 1 | 1 |

| | | | | | | | | |
|---|---|---|---|---|---|---|---|---|
| מס' גליון | **משטרת ישראל**<br>**מחלקת הדוברות** | הרשימות, החזיתות הפרטים וההערות משלימים אלו את אלו. חוסר הערה כלשהי באחד מהם אינו משחרר את הקבלן מבצוע כל העבודות הרשומות. | מהדורה 1 | עיון ● | מכרז ○ | בצוע ○ | שרטט | בקר |
| 100 | מירון לוי אדריכלים<br>המרד 29 תל-אביב<br>טל: 03-5273133 פקס: 03-5272204 | | תאריך 04-08-2022 | קנ"מ 1:50 | תכנן | אשר | רשימת פרטי אלומיניום | |

| מספר | M-1 | M-2 |
|---|---|---|
| מידות | 100/250 | 100/210 |
| תאור גרפי | 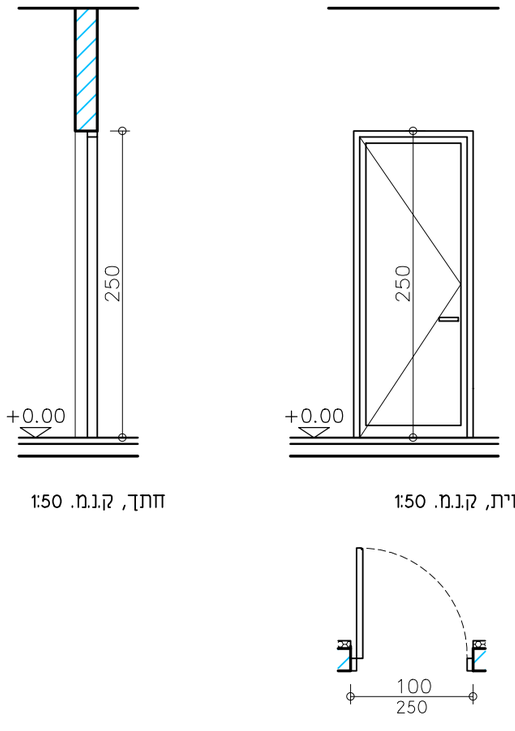 <br>חזית, ק.נ.מ. 1:50 חתך, ק.נ.מ. 1:50<br>תכנית, ק.נ.מ. 1:50 | 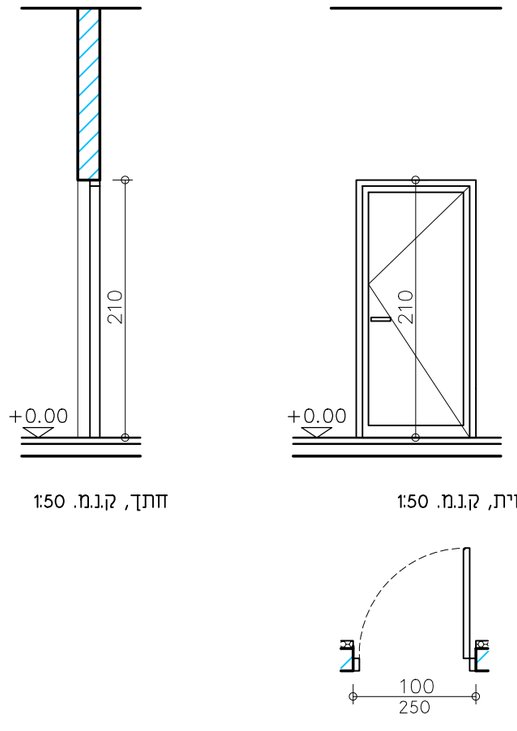 <br>חזית, ק.נ.מ. 1:50 חתך, ק.נ.מ. 1:50<br>תכנית, ק.נ.מ. 1:50 |
| תאור | דלת אקוסטית דרג-ב בעלת כושר בידוד גבוה, במידות כפי שמופיע בשרטוט. על הדלת לעמוד בדרישה של אינדקס בידוד אקוסטי משוקלל בטווח של dB Rw 40 בייצור חברת "רינגל", דגם 8032 או 9032 דלת אש. | דלת אקוסטית דרג-ב בעלת כושר בידוד גבוה, במידות כפי שמופיע בשרטוט. על הדלת לעמוד בדרישה של אינדקס בידוד אקוסטי משוקלל בטווח של dB Rw 35~38. דוג' דלת אקוסטית "dB 38" של חברת "חומם שריונית". |
| מקום | כניסה למבואה ולאולפן | כניסה לחדר בקרה וחדר עריכה |
| גמר | לבחירת אדריכל | לבחירת אדריכל |
| פירזול | צירי פרפר פלדה מגולוונת, או פלב"ם עובי דופן (4 מ"מ) "4 x "1/2 4 מנעול ECO. מחזיר שמן YALE, ECO או ABLOY מותאם לרוחב הכנף. ידיות וידיות בהלה לבח' מתוך מבחר הפרזול ובכפוף למגבלות התקן. | לבחירת אדריכל |
| דיגוג/תוספות | חלל הדלת ממולא בחומר בידוד | חלל הדלת ממולא בחומר בידוד |
| פרטים | משקוף פח פלדה, או נירוסטה עובי דופן 2 מ"מ, 2 דרגות אטימה. מעטה כנף הדלת פח בעובי 1.5 מ"מ פלוס 2 מ"מ. הדלת כוללת אביזרי אטימה אקוסטיים. יש להקפיד על דלתות בעלות אטימה היקפית כפולה, בדיוק מרבי. על האטימה לכלול אטם היקפי כפול לכל אורכו של היקף המשקוף, כולל סף תחתון מכאני לסגירת מרווח אוויר בין הדלת והרצפה. יש להתקין אטמים איכותיים כדוג' אטמים חברת "אטמר", וסף תחתון מתוצרת חברת Athmer דגם: Athmer Schel EX או סף שווה ערך מאושר ע"י יועץ אקוסטיקה. | יש להקפיד על דלתות בעלות אטימה היקפית כפולה, בדיוק מרבי. על האטימה לכלול אטם היקפי כפול לכל אורכו של היקף המשקוף, כולל סף תחתון מכאני לסגירת מרווח אוויר בין הדלת והרצפה. יש להתקין אטמים איכותיים כדוג' אטמים חברת "אטמר", וסף תחתון מתוצרת חברת Athmer דגם: Athmer Schel EX או סף שווה ערך מאושר ע"י יועץ אקוסטיקה. |
| הערות | יש לאשר עם יועץ אקוסטיקה. על הספק לספק נתוני בדיקה אקוסטית לגבי עמידת הדלת בדרגות הבידוד הנדרשות. בקירות גבס תדרש תוספת חיזוק תשתית ע"י עמודי RHS יש לתאם עם יצרן הדלתות! | יש לאשר עם יועץ אקוסטיקה. על הספק לספק נתוני בדיקה אקוסטית לגבי עמידת הדלת בדרגות הבידוד הנדרשות. בקירות גבס תדרש תוספת חיזוק תשתית ע"י עמודי RHS יש לתאם עם יצרן הדלתות! יש להוסיף אטם מכני חיצוני או פנימי |
| כמות: ימין | | 1 |
| כמות: שמאל | 2 | 1 |
| כמות: סה"כ | 2 | 2 |

| | | | | | | | | |
|---|---|---|---|---|---|---|---|---|
| מס' גליון | **משטרת ישראל**<br>**מחלקת הדוברות** | הרשימות, החזיתות הפרטים וההערות משלימים אלו את אלו. חוסר הערה כלשהי באחד מהם אינו משחרר את הקבלן מבצוע כל העבודות הרשומות. | מהדורה | עיון | מכרז | בצוע | שרטט | בקר |
| 300 | מירון לוי אדריכלים<br>המרד 29 תל-אביב<br>טל: 03-5273133 פקס: 03-5272204 | | 1 | | | | | |
| | | | תאריך 04-08-2022 | | קנ"מ 1:50 | | תכנן | אשר |
| | | | רשימת פרטי מסגרות | | | | | |

| מספר | N-1 | N-2 |
|---|---|---|
| מידות | 382/197 | 202/197 |

**תאור גרפי**

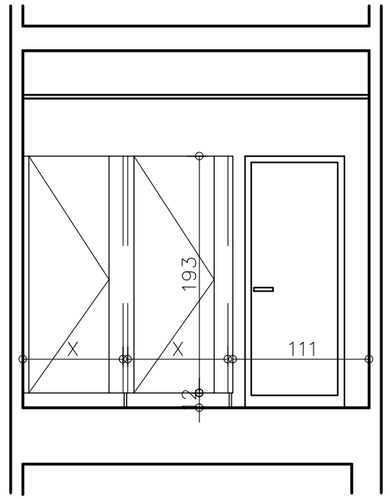


חזית, ק.נ.מ. 1:50

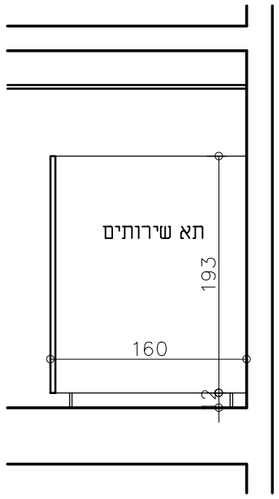


חתך, ק.נ.מ. 1:50

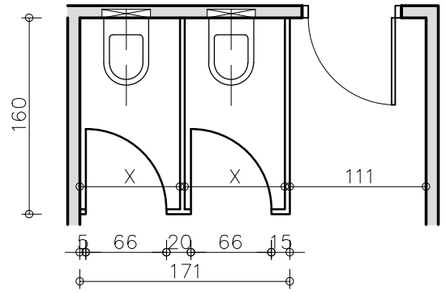


תכנית, ק.נ.מ. 1:50

התקנה ופרטים יבוצעו ע"פ מפרט והנחיות חברת יצרן

על המבצע לבצע מדידה לפני ייצור

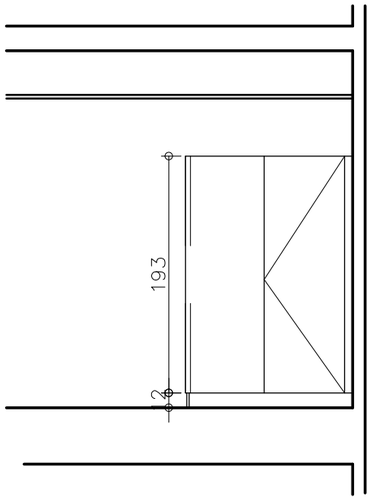


חזית, ק.נ.מ. 1:50

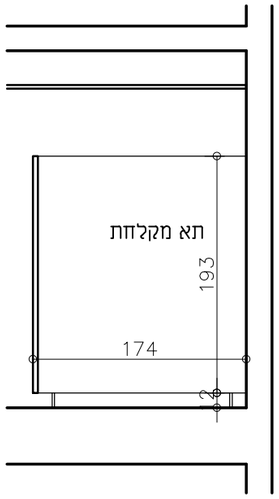


חתך, ק.נ.מ. 1:50

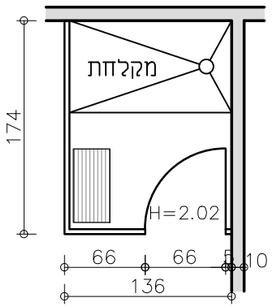


תכנית, ק.נ.מ. 1:50

התקנה ופרטים יבוצעו ע"פ מפרט והנחיות חברת יצרן

על המבצע לבצע מדידה לפני ייצור

| | | | |
|---|---|---|---|
| תאור | יחידת טרספה ל-2 תאי שירותים במידות ובחלוקות כמתואר בשרטוט. גובה מחיצות סטנדרטי, סדרת אימג'ין פלטינום עם פרזול נירוסטה של חברת מ.נ.ל א.ש.ע, עובי טרספה 12 מ"מ ע"פ פרט יצרן | יחידת טרספה ל-תא מקלחת במידות ובחלוקות כמתואר בשרטוט. גובה מחיצות סטנדרטי, סדרת אימג'ין פלטינום עם פרזול נירוסטה של חברת מ.נ.ל א.ש.ע, עובי טרספה 12 מ"מ ע"פ פרט יצרן | |
| מקום | שירותי נשים, שירותי גברים | שירותי נשים, שירותי גברים | |
| גמר | גוון טרספה לבחירת אדריכל, פרזול נירוסטה | גוון טרספה לבחירת אדריכל, פרזול נירוסטה | |
| פירזול | פרזול נירוסטה תואם לסדרה אימג'ן פלטינום, מט. כולל מנגנוני נעילה | פרזול נירוסטה תואם לסדרה אימג'ן פלטינום, מט. כולל מנגנוני נעילה | |
| זיגוג | - | - | |
| פרטים | קבלן יגיש לאישור מתכנן ומפקח פרט בק.נ.מ. 1:1 | קבלן יגיש לאישור מתכנן ומפקח פרט בק.נ.מ. 1:1 | |
| הערות | על המבצע לבצע מדידה לפני הייצור | על המבצע לבצע מדידה לפני הייצור | |
| כמות: ימין | | 1 | |
| כמות: שמאל | | 1 | |
| כמות: סה"כ | | 2 קומלקט | |

| | | | | | | | | |
|---|---|---|---|---|---|---|---|---|
| מס' גליון 203 | **שדרוג חטיבת ביניים שזר רח' גלר 27, כפר סבא** | הרשימות, החזיתות הפרטים וההערות משלימים אלו את אלו. חוסר הערה כלשהי באחד מהם אינו משחרר את הקבלן מבצוע כל העבודות הרשומות. | מהדורה 1 | עיון | מכרז | בצוע | שרטט | בקר |
| | מירון לוי אדריכלים<br>הבונים 2, רמת גן<br>טל: 03-5273133 פקס: 03-5272204 | | תאריך 19-4-2020 | קנ"מ 1:50 | | | תכנן | אשר |
| | | | רשימת פרטי נגרות | | | | | |